1065.820.100.000.СБ

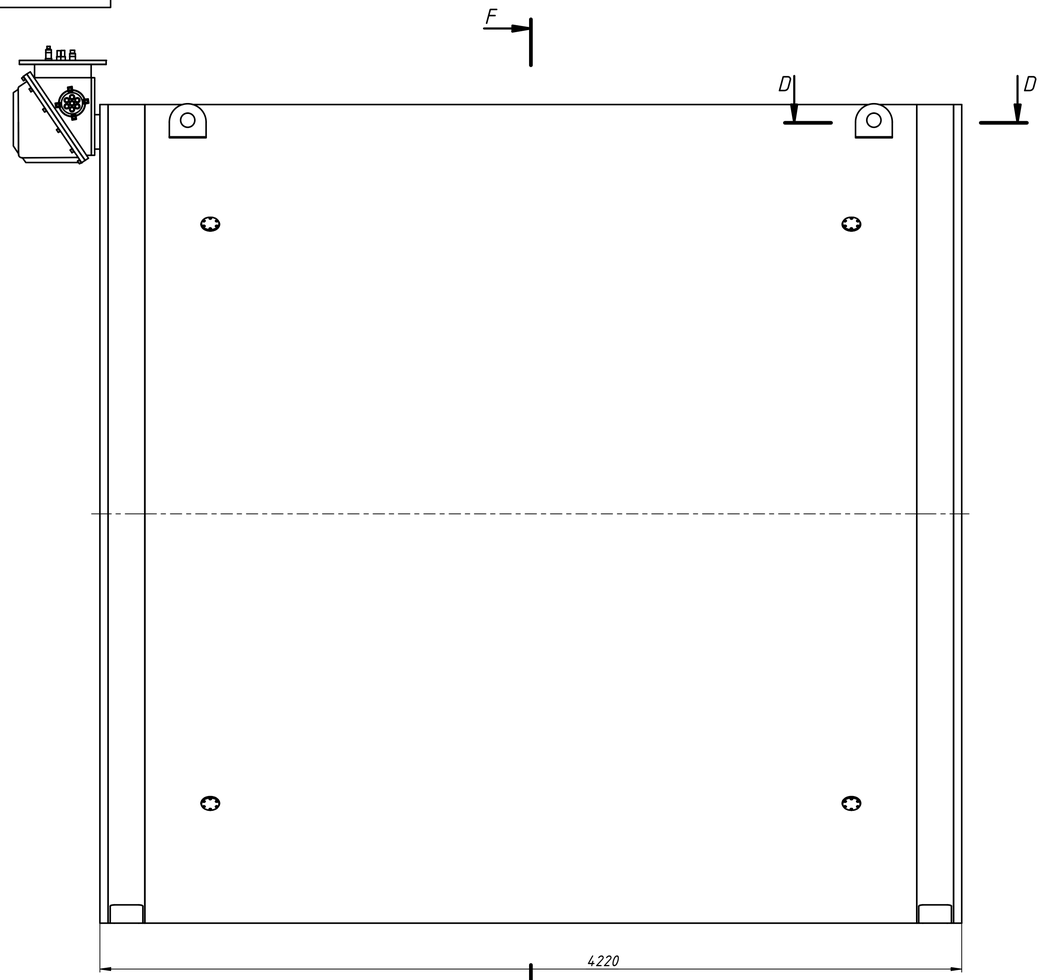

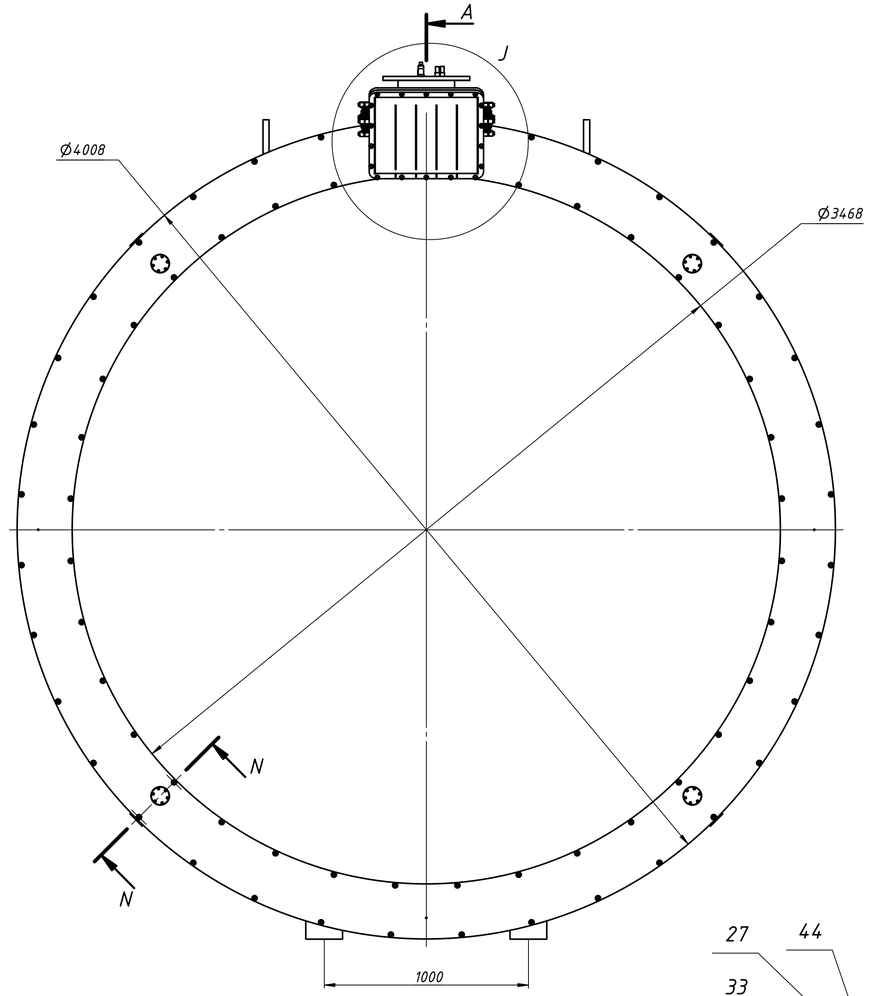

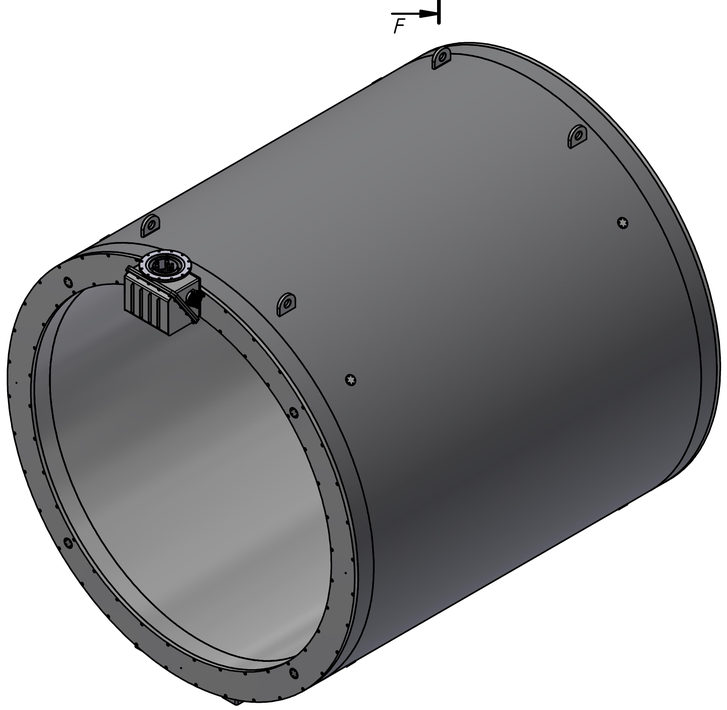

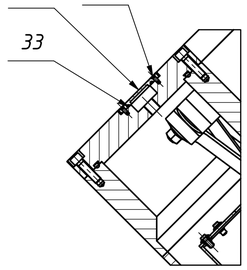

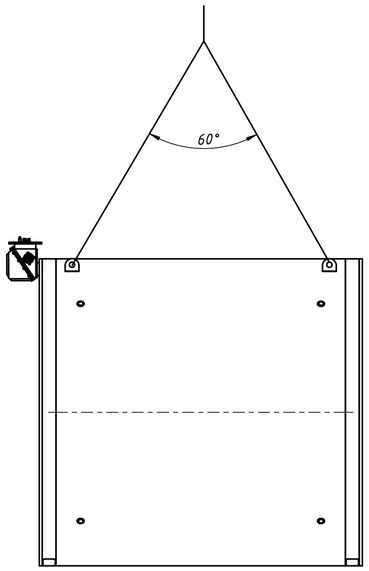

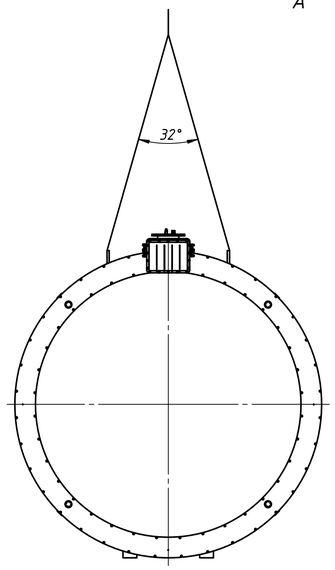

Технические характеристики:

1. Магнитное поле – 1Т.
2. Максимальное поле – 1,2Т.
3. Длина катушки – 3,416 м.
4. Средний радиус обмотки – 1842 мм.
5. Рабочий ток – 5200 А.
6. Запасенная энергия – 25,6 МДж.

Технические требования:

1. Размеры для справок.
2. Все размеры даны при температуре 300К.
3. Расчетное давление (Р):
– в вакуумном объеме – 0/1.45 бар;
– в коллекторах – 20 бар;

					1065.820.100.000.СБ			
Изм.	Лист	№ докум.	Подп.	Дата	SPD Магнит	Лит.	Масса	Масштаб
Разраб.		Пивоваров		19.02.2025			23437.0	1 : 15
Пров.						Лист 1	Листов 3	
Т. контр.								
Нач.отд.						Институт ядерной физики СО РАН Новосибирск		
Н. контр.								
Утв.								

Перв. примен. | Справ. № | Подп. и дата | Инв. № дубл. | Взам. инв. № | Подп. и дата | Инв. № подл.

Копировал | Формат А1

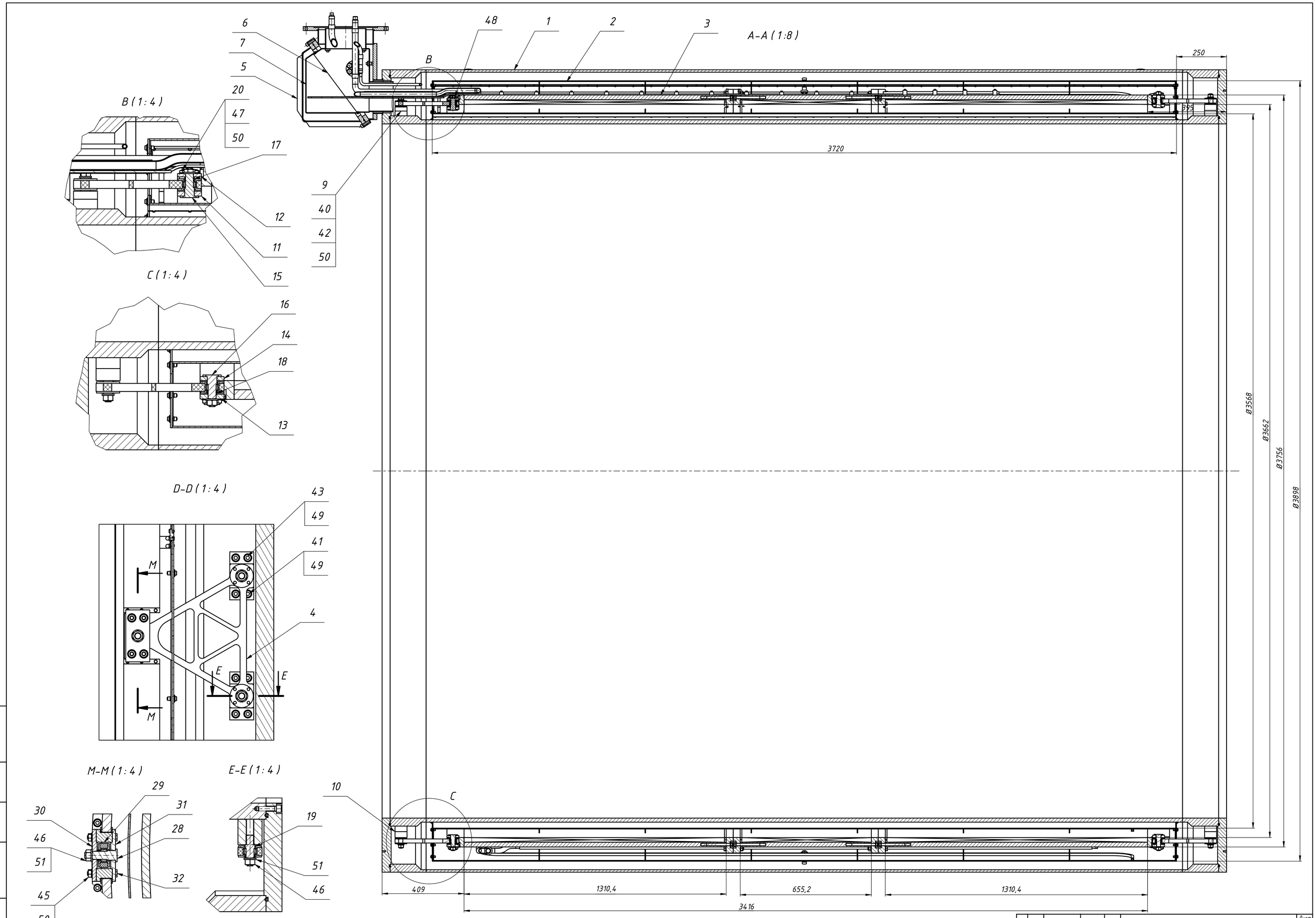

Изм.	Лист	№ докум.	Подп.	Дата	1065.820.100.000.СБ	Лист 2

Копировал Формат А1

Подп. и дата | Инв. № дубл. | Взам. инв. № | Подп. и дата | Инв. № подл.

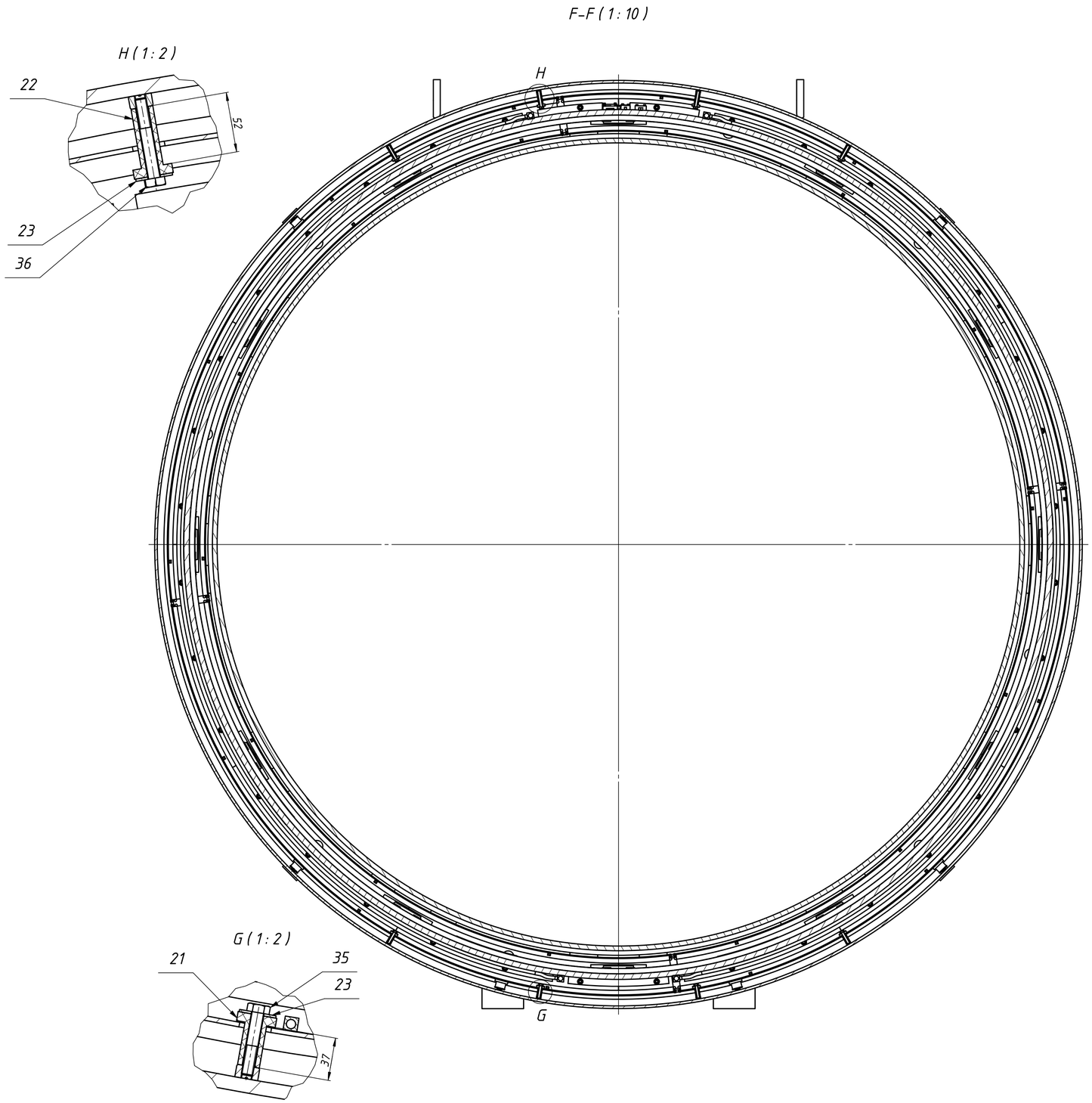

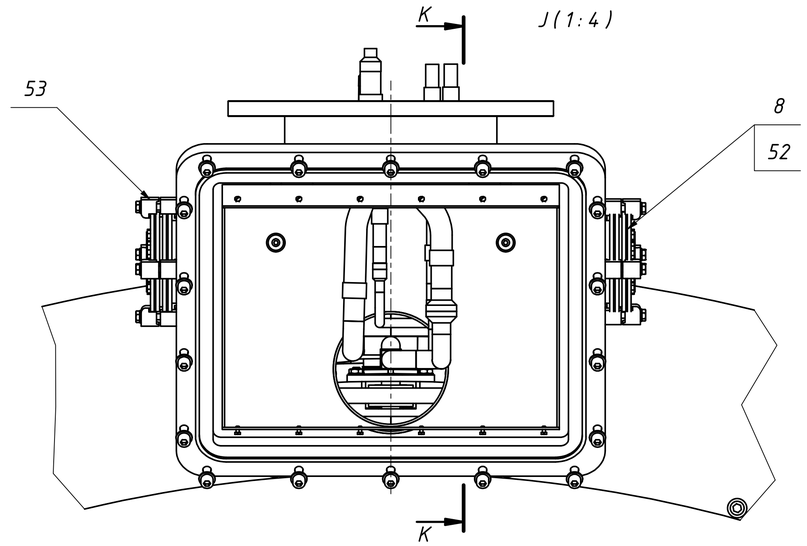

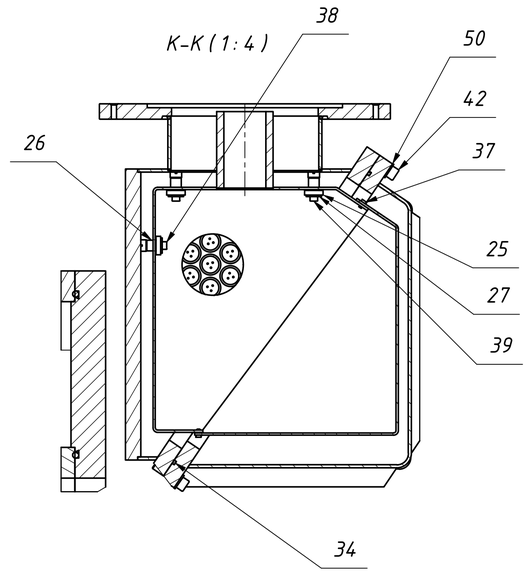

Изм.	Лист	№ докум.	Подп.	Дата	1065.820.100.000.СБ	Лист 3

Копировал Формат А1